Objective
(Бизнес-цели и концепция продукта)

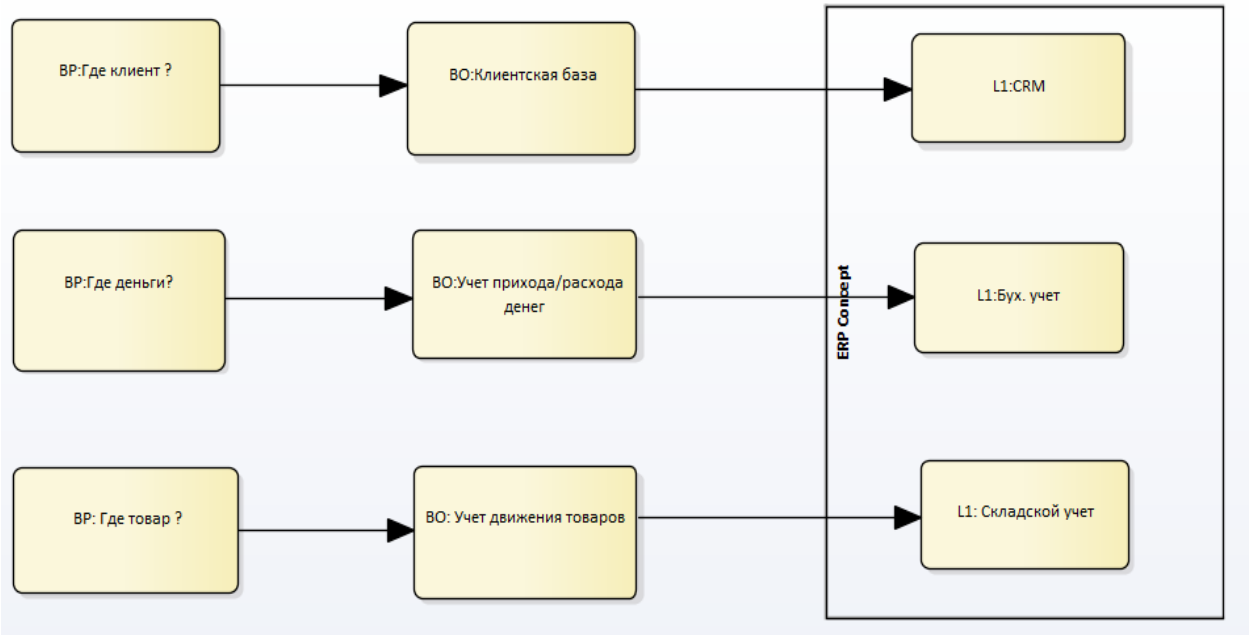

BP- Бизнес проблемы

BO – Бизнес цели

Feature Tree
(Концептуальное дерево)

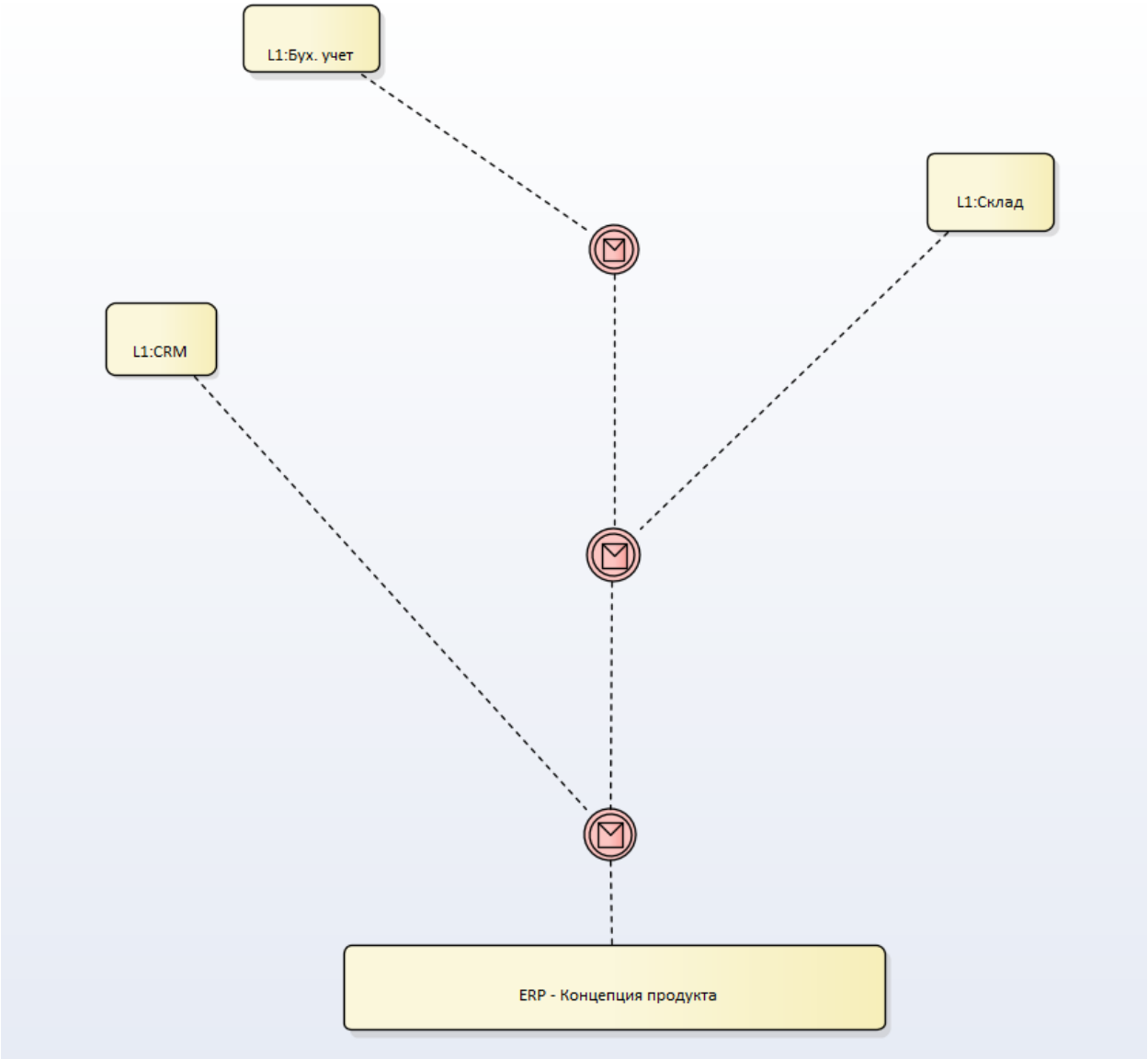

People
(Пользователи и структура организации)

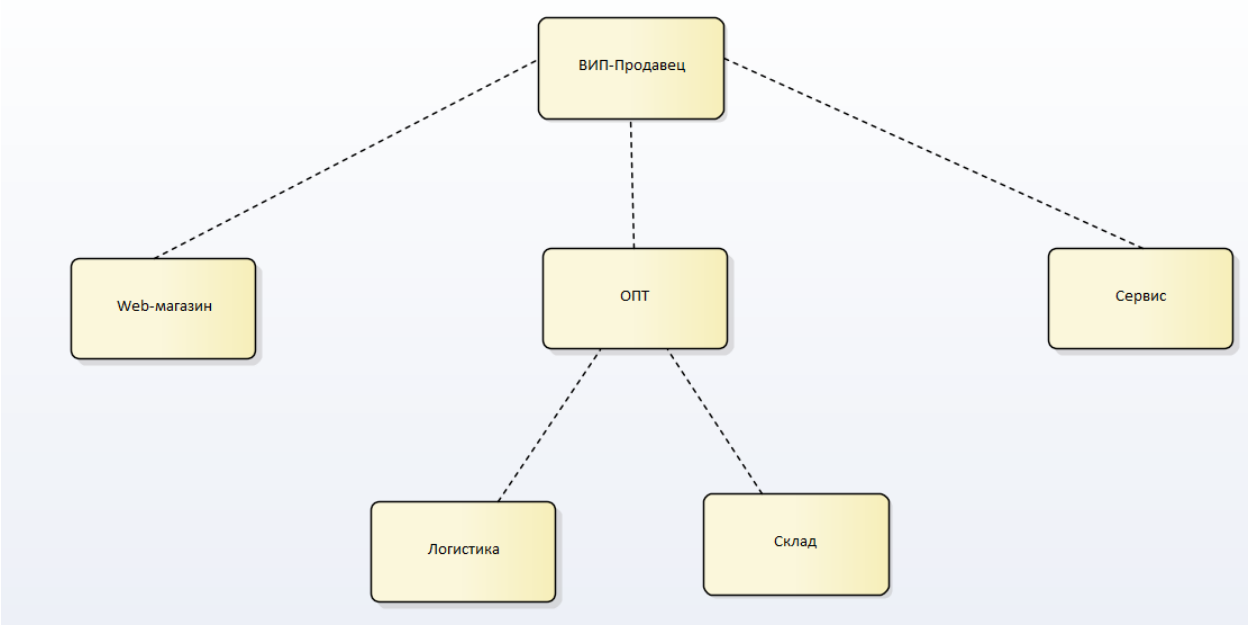

Process Flow

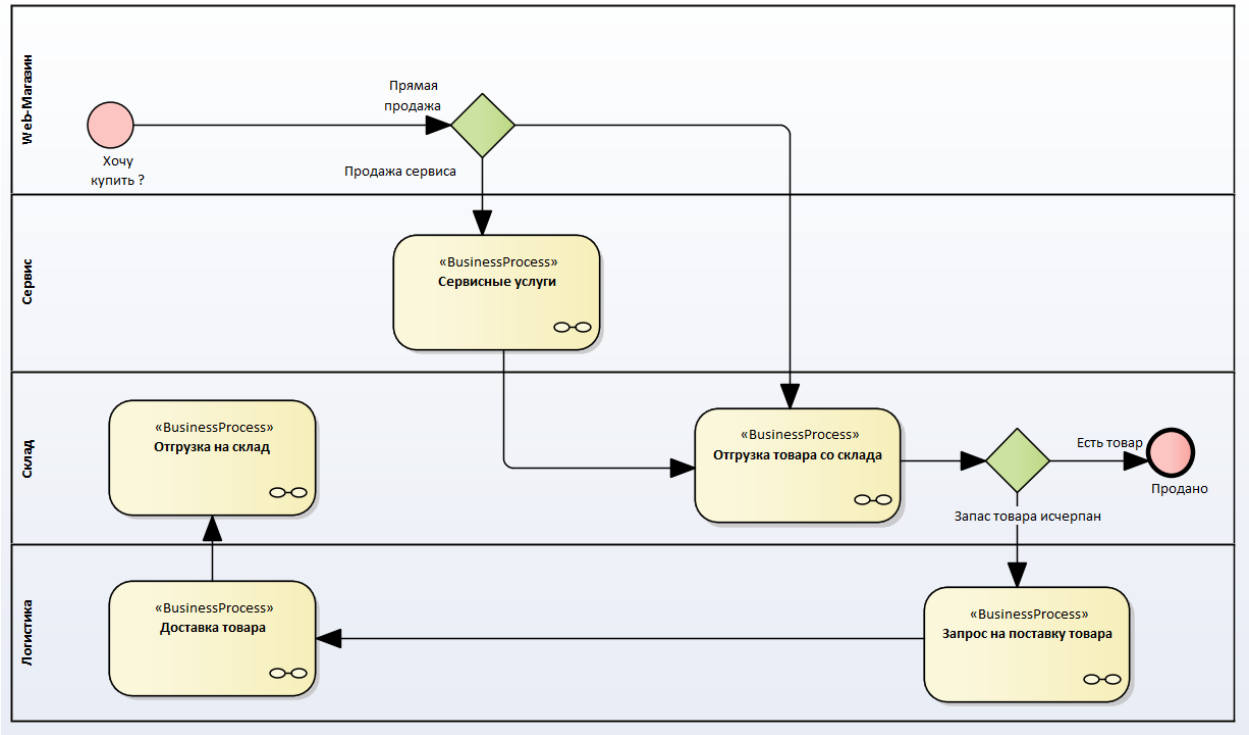

System
(Инфраструктура системы)

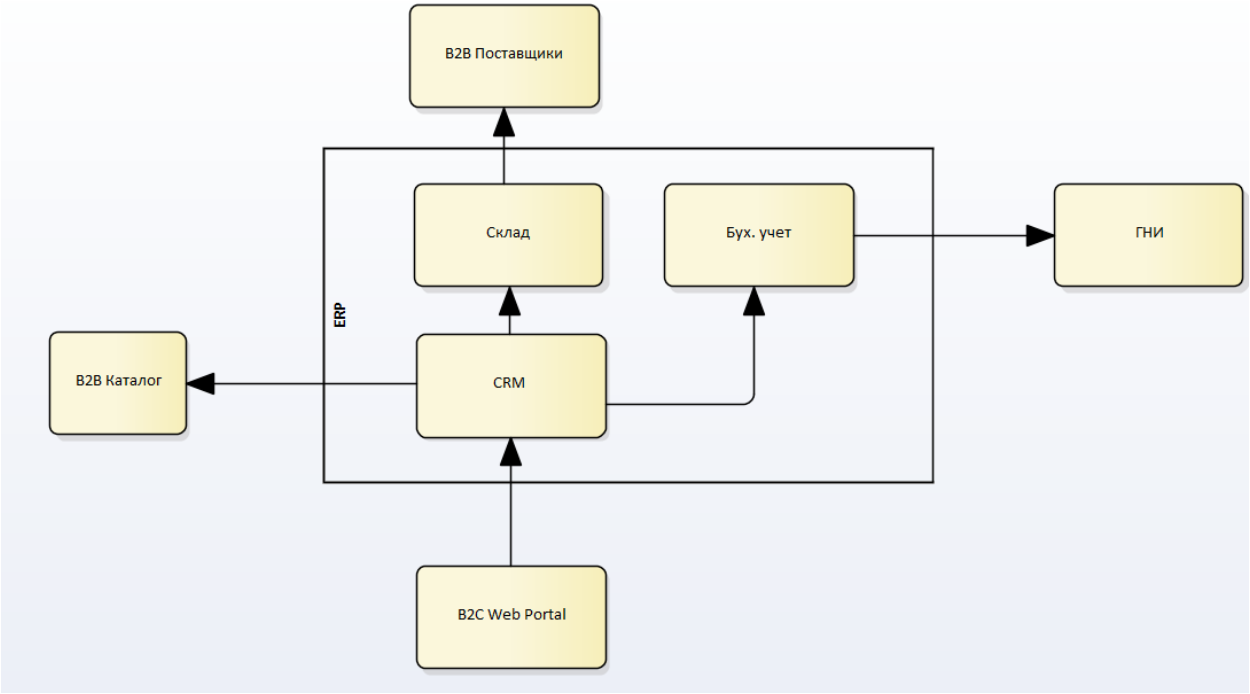

System Flow

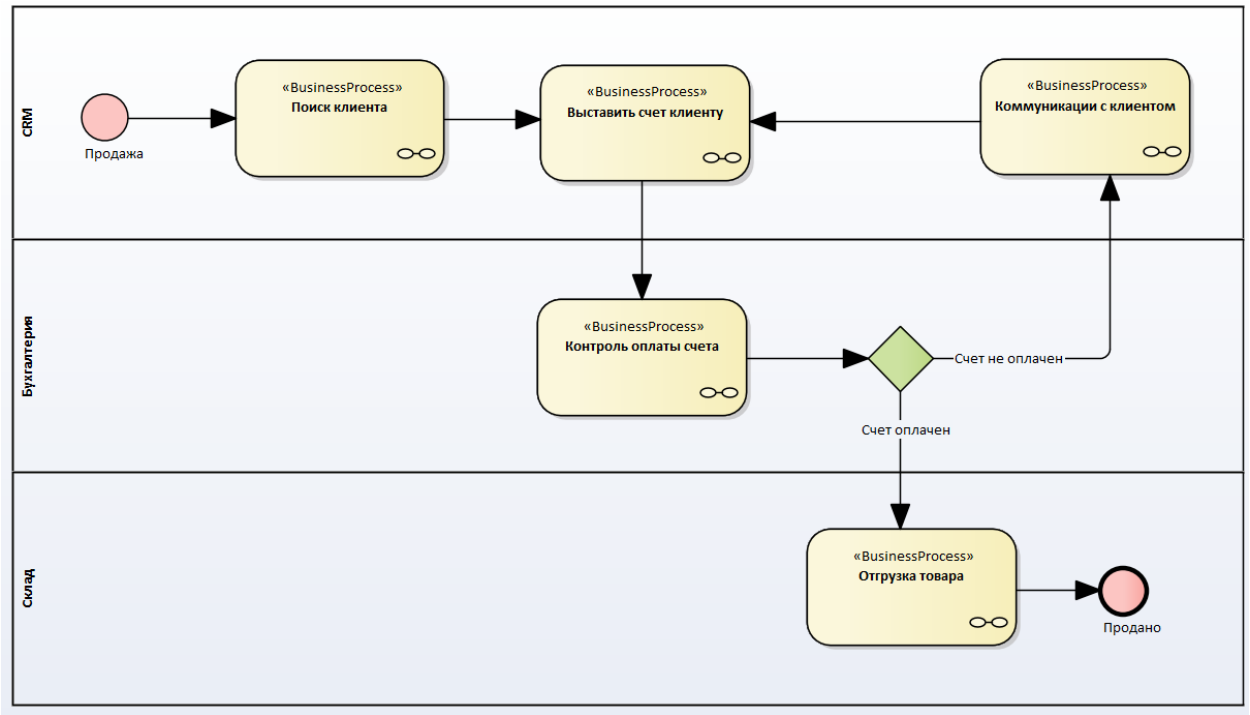

Data
(Бизнес данные системы)

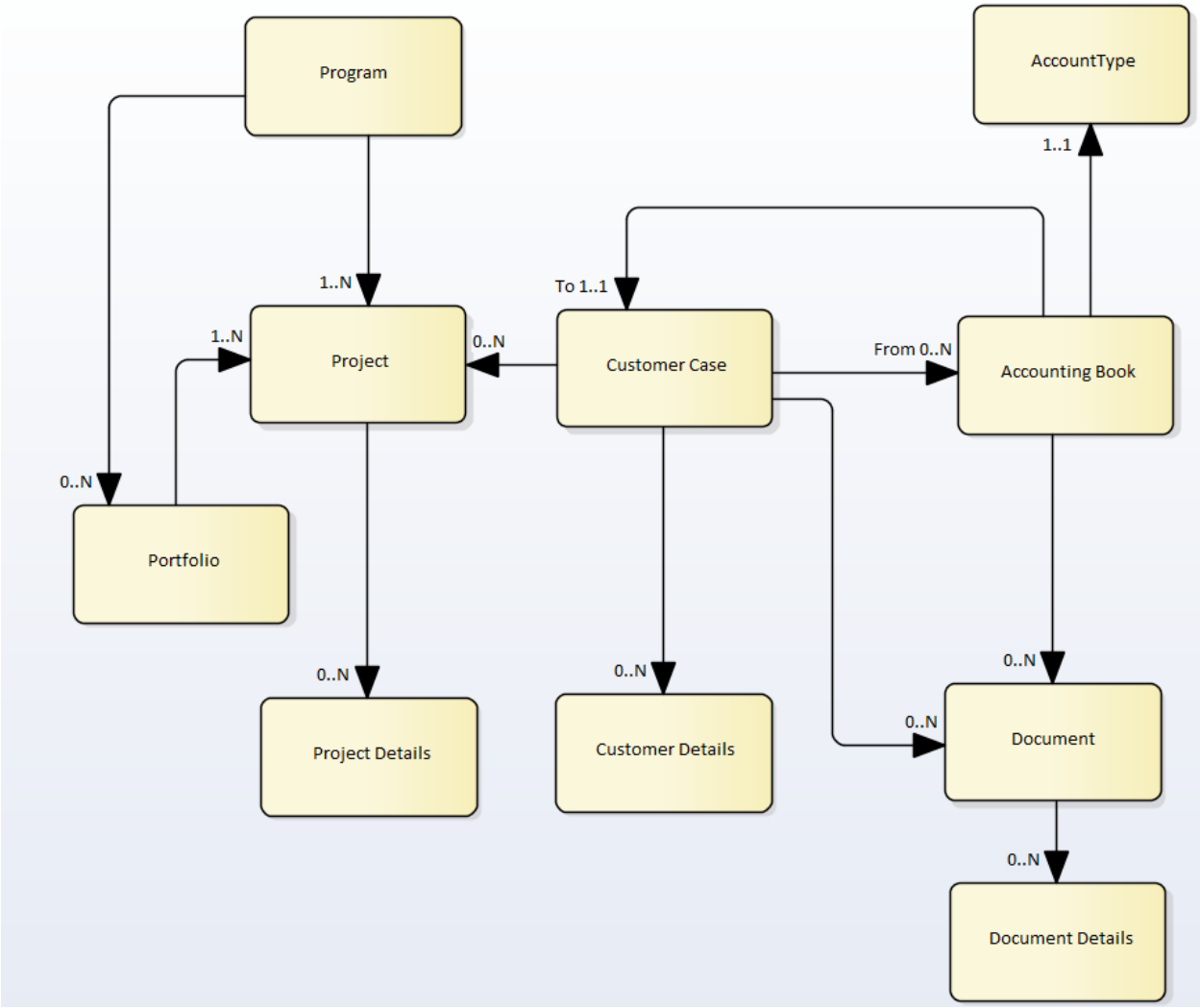

ФАКУЛЬТАТИВ

Сервисный центр:

Наша **on-line** система предназначена для сервисных центров, занимающихся гарантийным и пост-гарантийным ремонтом и техническим обслуживанием различного оборудования.

Система позволяет клиентам сервисного центра постоянно в режиме реального времени **наблюдать** за всем циклом выполняемых работ, начиная от обращения в сервисный центр до получения исправной техники. Клиенту нет необходимости приходить лично или звонить, отвлекая персонал от работы, чтобы узнать сроки выполнения и этапы работы. Тем самым экономится время клиента и работников сервисного центра, повышается престиж фирмы, и появляются отличительные особенности, которых нет у конкурентов.

Вторая отличительная особенность системы — это создание автоматизированной системы регистрации и учета заявок, автоматизация процесса работы сервисного цента и документооборота, что позволит значительно сэкономить время и средства сервисного центра.

Третья важная часть системы – это **отчетность** работы, как головного офиса, так и подчиненных филиалов. Руководство всегда будет в курсе того как проходят работы и с какими трудностями сталкиваются региональные представительства и головной офис. Будет набираться статистика, на основании которой можно делать выводы – например **какие узлы и агрегаты чаще подлежат замене или ремонту**, на чем необходимо сконцентрировать внимание.

Корпоративная система управления проектами

Задачи системы управления проектами:

1. Сокращение сроков реализации проектов.
2. Уменьшение затрат предприятия на реализацию проектов.
3. Повышение эффективности использования ресурсов предприятия.

Таким образом, внедрив систему управления проектами, Ваше предприятие получает ощутимое преимущество перед конкурентами. Данная технология основана на базе эволюционного (поэтапного) подхода к внедрению методов и средств проектного управления.

Принципы работы корпоративной системы управления проектами:

- Корпоративная система отражает особенности работы компании. **Нет типовых корпоративных систем управления проектами**.
- Корпоративная система управления проектами это **система поддержки принятия решений**
- Большей мере корпоративная система управления проектами нужна **руководству компании**
- Руководитель компании делегирует права по принятию решения по проекту руководителю проекта
- Руководитель проекта несет личную ответственность за реализацию проекта. Для каждого проекта должен быть назначен **проектный менеджер**
- Управление проектом осуществляется **через план-график**
- Цель системы сократить отклонение по срокам и затратам

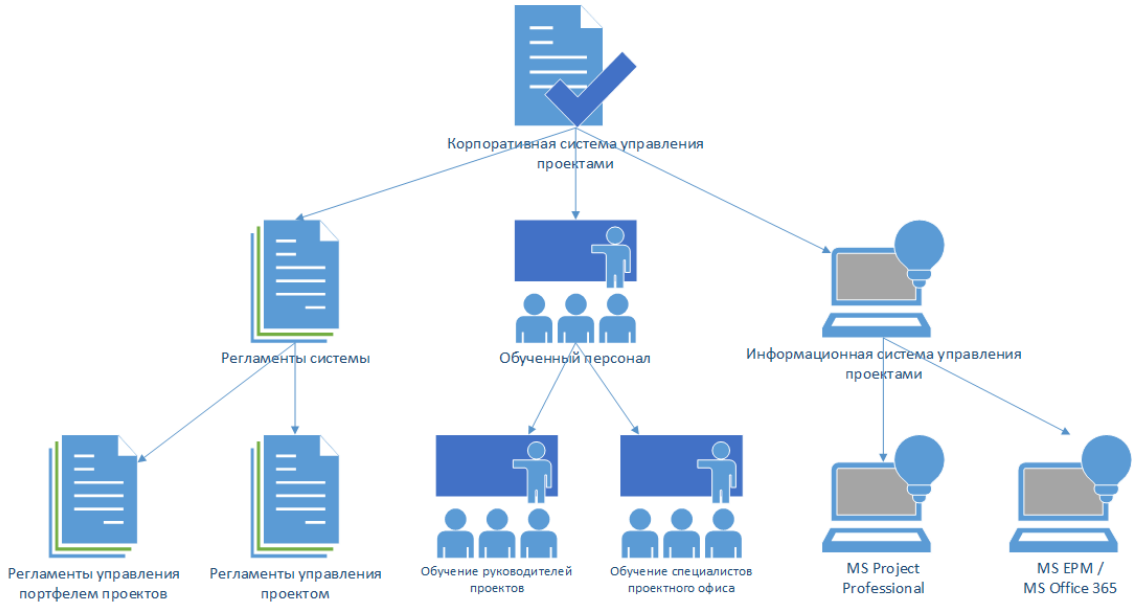

Рис.1. "Структура корпоративной системы управления проектами"

Элементы корпоративной системы управления проектами:

- Портфель проектов компании
- Программы компании
- Проекты компании
- Регламенты и инструкции проектного управления
- Регламент по управлению портфелем проектов
- Регламент по управлению проектом
- Обученные специалисты
- Обученные проектные менеджеры
- Обученные специалисты проектного офиса
- Информационная система управления проектами
- Информационная система управления проектом MS Project Professional
- Информационная система управления портфелем проектов MS Office 365

Гибкий подход к внедрению проектного подхода – это технология, используя которую компания может внедрить корпоративную систему управления проектами и проектный офис. Отличительной чертой данной технологии является процесс последовательной адаптации инструментов и методов проектного управления под особенности и потребности компании.

Целью внедрения проектного управления на предприятии является повышение эффективности его деятельности.

Задачи процесса внедрения системы управления проектами:

1. Изменение корпоративной культуры управления проектами предприятия.
2. Адаптация мировых стандартов проектного управления под особенности реализации проектов предприятия.
3. Выбор методов и средств наиболее результативных для управления проектами предприятия.

Ключевые преимущества использования гибкого подхода управления проектами:

1. На первом же этапе внедрения Вы можете увидеть результаты от использования системы управления проектами предприятия.
2. Внедряются только те методы и средства, которые реально необходимы для управления проектами вашей компании, что значительно сокращает затраты на их внедрение.
3. При внедрении активно участвуют сотрудники Вашего предприятия, сокращаются затраты на согласование, адаптацию и обучение персонала.
4. Развивать систему вместе с развитием проектов и предприятия в целом.

Описание гибкой технологии внедрения системы управления проектами

На основании опыта полученного в результате **реализации проектов** по внедрению систем управления проектами, мною разработана уникальная технология, позволяющая последовательно развивать систему управления проектами. Данная технология позволяет значительно **снизить затраты и усилия** компании в процессе её внедрения и получить систему отвечающую требованиям бизнеса, в котором она работает.

Уникальность технологии состоит в **использовании методики коучинга**, объединяющего **тренинг** и консалтинг. Все элементы системы управления проектами разрабатываются инициативной группой компании под руководством ответственного за проектное управление при помощи и содействии привлеченного консультанта.

Название этапа	Описание этапа
Этап 1. Управление содержанием и сроками	На данном этапе формируется портфель проектов компании с определением задач и результатов проектов. Для всех проектов и их задач определяются сроки реализации. Данный этап позволяет определить объемы и границы проектов компании, а также дальнейшее направления развития системы управления проектами. Конфигурация КСУП после внедрения первого этапа позволяет управлять сроками портфеля проектов компании.
Этап 2. Управление затратами и контрактами	На данном этапе в проекты портфеля добавляются бюджеты и подрядчики. Данный этап позволяет определить необходимые объемы финансирования, спланировать их во времени. Конфигурация КСУП второго этапа позволяет дополнительно управлять затратами и подрядчиками проектов компании.
Этап 3. Управление ресурсами	На данном этапе в проекты портфеля добавляются ресурсы. Данный этап позволяет спланировать ресурсы проектов компании. Конфигурация КСУП третьего этапа позволяет дополнительно управлять ресурсами проектов компании.
Этап 4. Управление рисками и качеством	На данном этапе в проекты портфеля добавляются мероприятия по управлению рисками и качеством. Данный этап позволяет определить необходимые мероприятия по минимизации негативных влияний на проекты компании. Конфигурация КСУП третьего этапа позволяет снизить уровень рискам при реализации портфеля проектов компании.

WEB – Артель

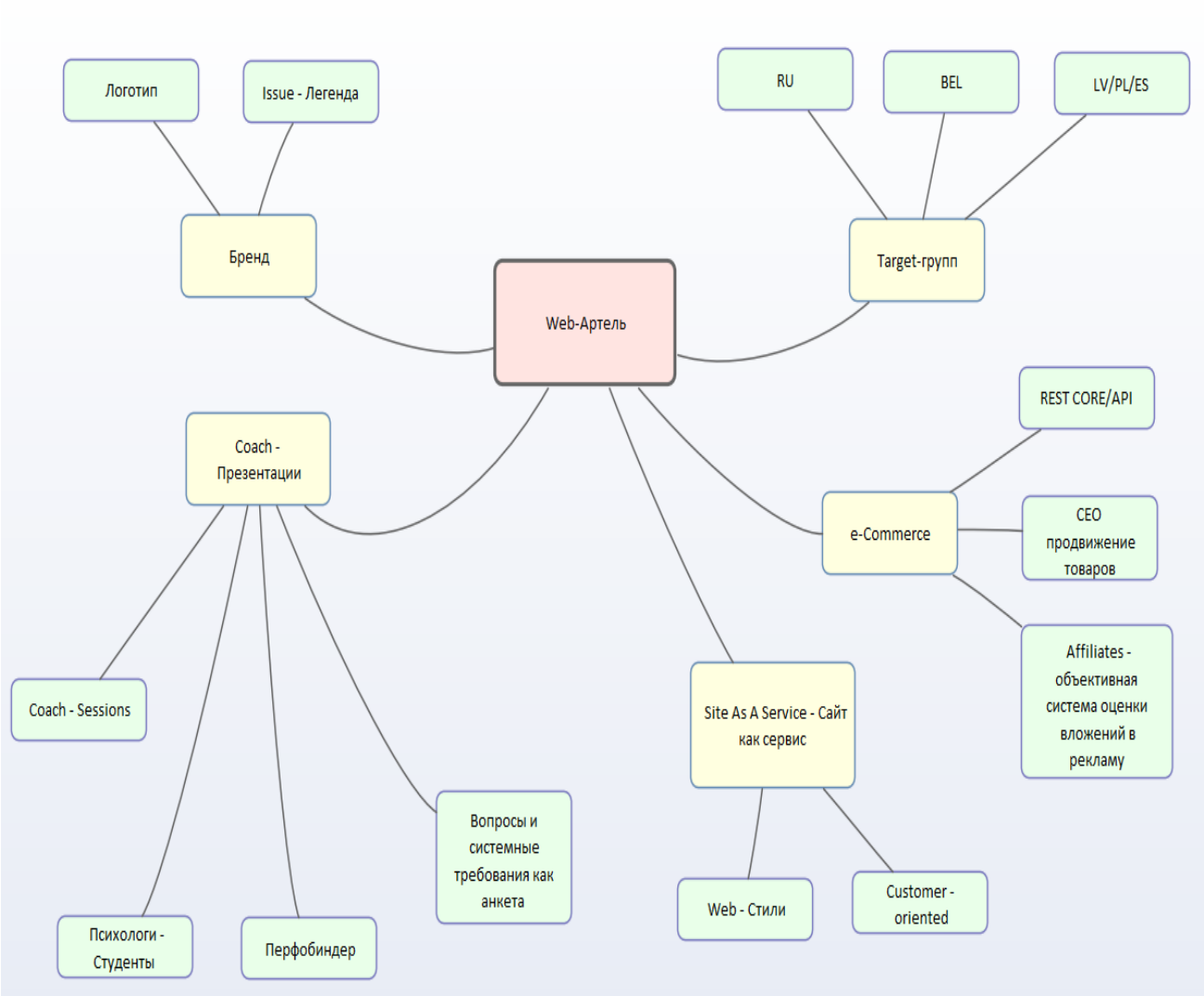
Логотип
Issue - Легенда
RU
BEL
LV/PL/ES
Бренд
Target-групп
Web-Артель
REST CORE/API
Coach - Презентации
e-Commerce
CEO продвижение товаров
Affiliates - объективная система оценки вложений в рекламу
Coach - Sessions
Site As A Service - Сайт как сервис
Вопросы и системные требования как анкета
Web - Стили
Customer - oriented
Психологи - Студенты
Перфобиндер